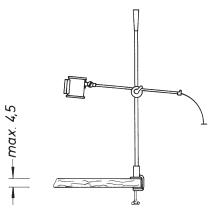

Ref. No. 1100 1025 00

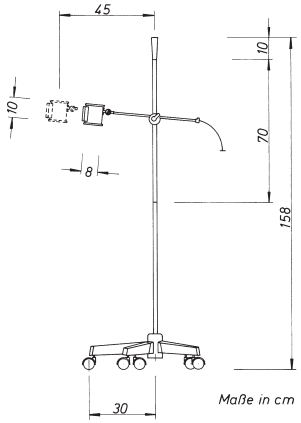

Ref. No. 1100 1012 00

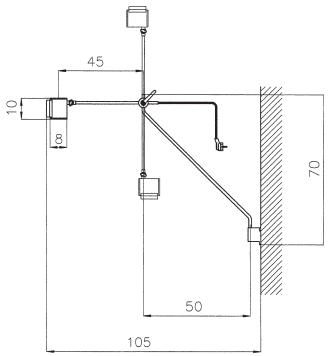

Ref. No. 1100 1021 00

Makrolux Examination Lamp

Halogen spot lamp for consulting room and hospital

- **high light intensity**
- **easy to handle and solid**
- **height adjustable**

Technical data:
power connetction 220 V
integrated transformer
switch at the lamp-body
Halogen bulb 12 V/20 W
life-span: 1000 hours
light intensity: 25,000 Lux/0.5 m
light intensity with colour correcting, heat absorbing filter: 13,000 Lux/0.5 m
diameter of the lamp: 8 cm
illumination field: Ø 10 cm at a distance of 0.5 m
weight: approx. 3-5 kg
five feet with castors
also available:
with table clamp
wall model

Additional equipment:
colour correcting, heat absorbing filter

Makrolux lampe d'examination

Lampe à spot-halogène pour consultation et clinique

- **haute intensité lumineuse**
- **maniable et solide**
- **hauteur réglable**

Détails techniques:
raccordement au secteur 220 V
transformateur integré à la prise
Interrupteur sur la tête de lampe
ampoule halogène 12 V/20 W
durée de vie: 1.000 heures
intensité lumineuse avec filtre anti-calorifique et corrigeant la couleur: 13.000 Lux/0,5 m
intensité lumineuse: 25.000 Lux à une distance de 0,5 m
diamètre du reflecteur: 8 cm
diamètre du champ éclairé: Ø 10 cm à une distance de 0,5 m
poids: ca. 3-5 kg
pieds à cinque branches avec roues
lampe avec fixation pour table
lampe murale

Accessoires supplementaires:
filtre anti-calorifique et corrigeant la couleur

Makrolux lampada alogena a spot

luce concentrata ed omogenea, per esami medici, per l'ambulatorio, e per la clinica

- **alta intensità della luce**
- **maneggevole e robusto**
- **altezza regolabile**

Dati tecnici:
collegamento elettrico: 220 V
transformatore con spina
Interruttore incorporato nel riflettore
lampadina alogena 12 V/20 W
durata della lampadina: 1000 ora
intensità di luce: 25.000 Lux alla distanza di 50 cm
intensità di luce con filtro anticalore per la correzione del colore della luce: 13.000 Lux/50 cm
riflettore Ø 8 cm
campo illuminato Ø 10 cm ca. alla distanza di 50 cm
peso: ca. 3-5 kg
cinque piedi con rotelle
modello per il fissaggio al tavolo
modello a parete

Accessori addizionale:
filtro anticalore per la correzione del colore della luce

Further technical datas see technical drawings. Reserving the right to technical modifications.

D'autres dètails techniques au dessin séparé. Sous reserve de tous changements techniques.

Ulteriori dati possono essere rilevati dagli schizzi tecnici. Salvo modifiche tecniche.

IEC DIN 601 CE TÜV

kooperatives Mitglied der Zentralvereinigung Medizin-Technik

www.dr-mach.de

DR. MACH GMBH & CO. • Baldestraße 31 • D-85560 Ebersberg/Germany • Telefon (0 80 92) 20 93 - 0 • Telefax (0 80 92) 20 93 50

Makrolux

Halogen-Spotleuchte für Praxis und Klinik

- hohe Beleuchtungsstärke
- handlich und robust
- höhenverstellbar

Technische Angaben:
Netzanschluß: 220 V
Trafo im Netzstecker
Ein- und Ausschalter am Leuchtenkörper

Leuchte mit Tischklemme
Best.-Nr. 1100102500

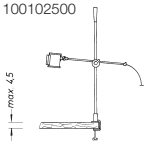

Fünffuß mit Rollen
Best.-Nr. 1100101200

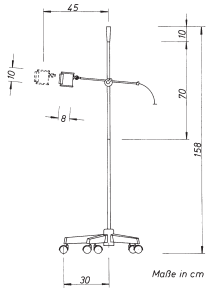

Wandmodell
Best.-Nr. 1100102100

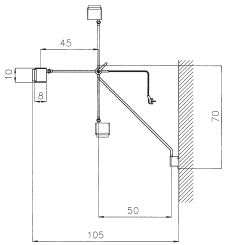

Als Zubehör lieferbar:
- Ersatzlampe 12 V/20 W
  Best.-Nr. 6738 0001
- Wärmeschutzfilter
  Best.-Nr. 0325 0201

Lieferung nur über Fachhandel

Technische Daten:	Makrolux	Makrolux mit Wärmeschutzfilter
Beleuchtungsstärke	25.000 Lux / 50 cm	13.000 Lux / 50 cm
Farbwiedergabe-Index R_a (allgemein) Farbtemperatur		86 4.300K
Leuchtfeldgröße	10 cm	10 cm
Arbeitsbereich	20 - 80 cm	20 - 80 cm
Leuchtenkörperdurchmesser	8 cm	8 cm
Halogenlampe Netzanschluß	12V / 20 W 230 / 250 V	12V / 20 W 230 / 250 V
Gewicht	ca. 3 - 5 kg	ca. 3 - 5 kg
Lackierung	reinweiß RAL 9010 seidenmatt	reinweiß RAL 9010 seidenmatt
Technische Änderungen vorbehalten.		

9/99